ՑԱՆԿԱՊԱՏ ՏԵՍՔ
(ԴՐՎԱԳ)

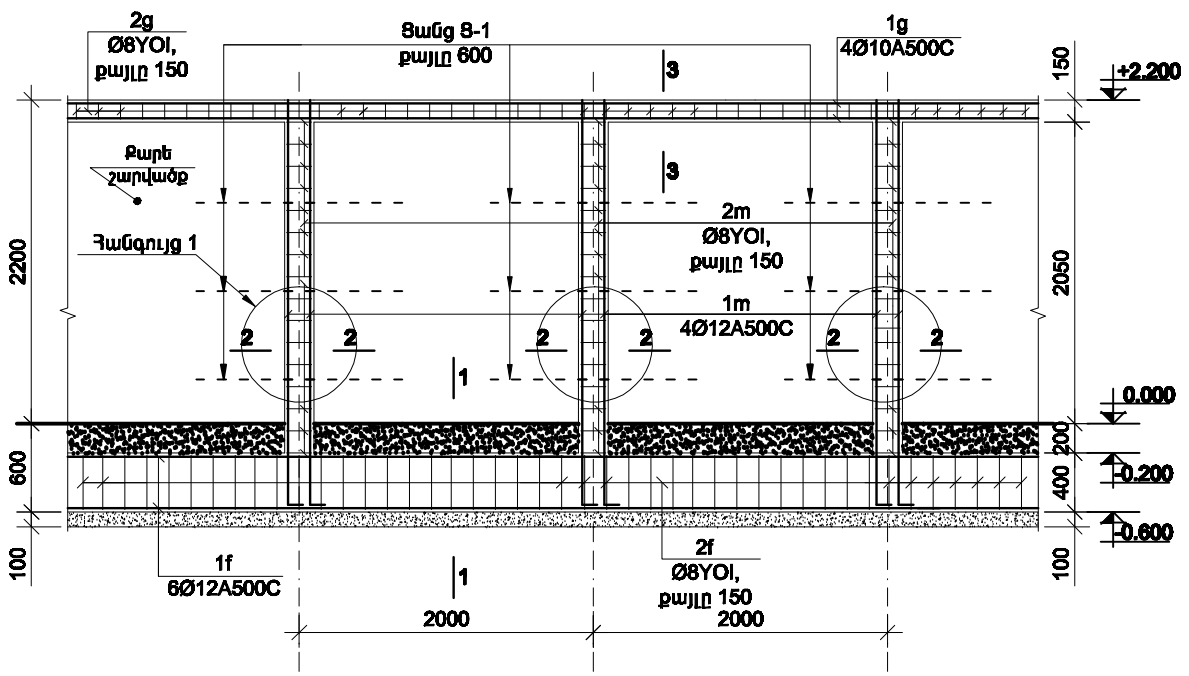

1-1

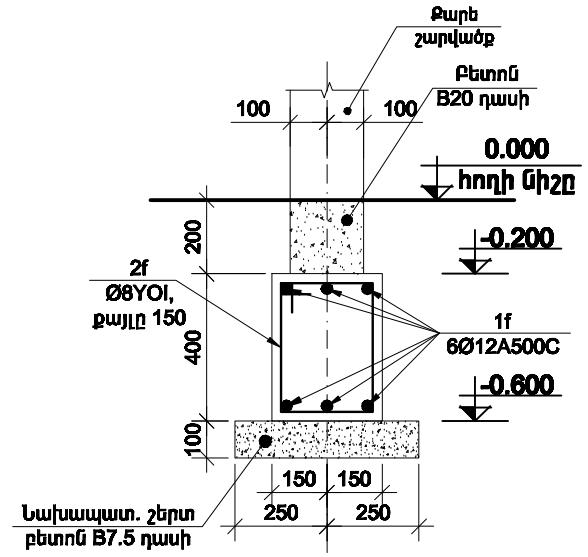

2-2

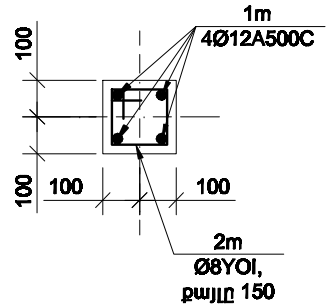

3-3

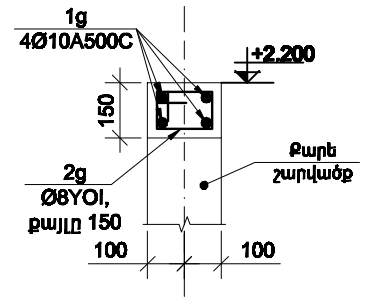

ԲԵՏՈՆԵ ԵԶՐԱՔԱՐՈՎ ԱՍՖԱԼՏԱԲԵՏՈՆԵ ԾԱԾԿՈՒՅԹԻ ՀԱՆԳՈՒՅՑ

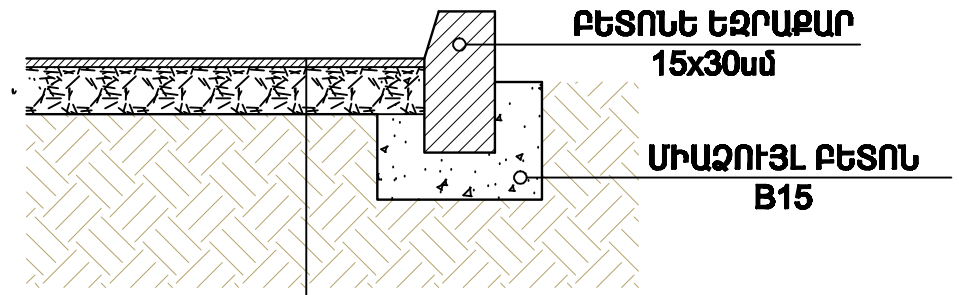

Մանրահատիկ ասֆալտաբետոն 5սմ
Խիճ 12սմ
Տոփանված գրունտ

ՀԱՆԳՈՒՅՑ 1

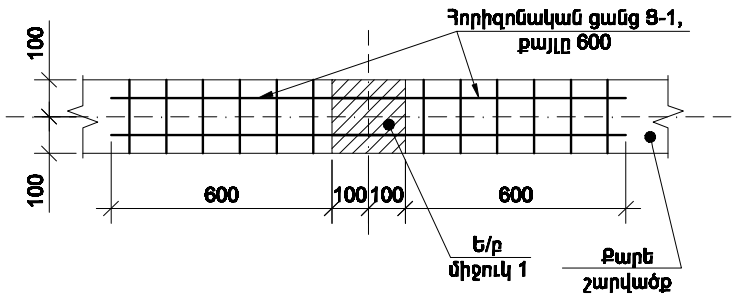

8-1

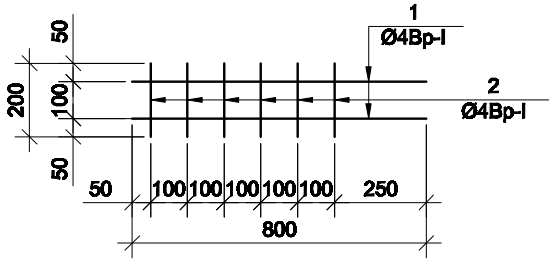

ԲԵՏՈՆԵ ԵԶՐԱՔԱՐԵՐՈՎ ՀԱՆԳՈՒՅՑՆԵՐ

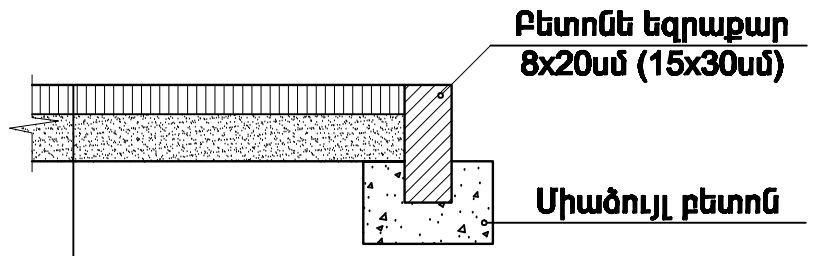

Բետոնե սալահատակ (տոմետ) 5սմ
Ցեմենտավազային չոր շաղախ 5սմ
Տոփանված գրունտ

ՑԱՆԿԱՊԱՏԻ ՄԱՍՆԱԳԻՐ

ԴԻՐՔ	ԷՍՔԻԶ
2f	350, 450, 250, 350
1m	2950, 200
2m	250, 250, 150, 150
2g	250, 200, 150, 100

1. Ե/Բ ՀԻՄՔ

- Բետոն	- B7.5 դասի	1.30մ³
	- B20 դասի	5.20մ³
- Ամրան	- Ø12A500C	0.14տ
	- Ø8YOI	0.10տ

2. Ե/Բ ՄԻՋՈՒԿ

- Բետոն	- B20 դասի	2.60մ³
- Ամրան	- Ø12A500C	0.29տ
	- Ø8YOI	0.13տ

7. ՊԱՏԻ ՇԱՐ (ՏՈՒՖ) 10.0 խ.մ

4. Ե/Բ ԳՈՏԻ

- Բետոն	- B20 դասի	0.78մ³
- Ամրան	- Ø10A500C	0.07տ
	- Ø8YOI	0.04տ

5. ՑԱՆՑ 8-1

- Ամրան - Ø4Bp-I 0.008տ :

6. Ց/Ա ՊԱՏԻ ՍՎԱՂ 58.0 ք.մ

MIROAR architectural studio	ՑԱՐԳ-Ց	Կ. ԲԱԲԱՅԱՆՑԱՆ		Երևանի քաղաքի Աջափնյակ վարչական շրջանի Դպրոցական 17 չնչին բակային տարածքի բարեկարգման նախագիծ 'Գառնիկի հանգույց' ԵԲ-ՊՇՄԷՕՊ-13/71-2		
	ԿԱՏԱՐՈՂ	Ա. ԿԱՐՄԻՆՅԱՆ				
				ԲԱՐԵԿԱՐԳՈՒՄ	ՓՈՒԼ Ա	ՑԱՆՑ 6 / ԹԵՐԹԵՐ 18
	«ՄԻՈՌԱՐ» ՍՊԸ			ՑԱՆԿԱՊԱՏ, ԲԵՏՈՆԵ ԵԶՐԱՔԱՐԵՐՈՎ ՀԱՆԳՈՒՅՑՆԵՐ	ԱՐՁՈՒԱՐ Ի.15422	